VERSA SERIES ED

VSS218A Subwoofer

MANUAL TÉCNICO

ATTACK AUDIO SYSTEM

HEAR THE DIFFERENCE

Dimensões	516 mm x 1216 mm x 698 mm (AxLxP)
Peso	79,4 kg
Construção	MadeFibra®
Acabamento	Poliéster preto texturizado
Tela de proteção	Aço com furo sextavado Revestimento em pintura texturizada preta
Conexão de áudio	XLR Fêmea e XLR Macho Loop Thru
Conexão de AC	IP65-3P com Looping Output NBR14.136 - 20A Output

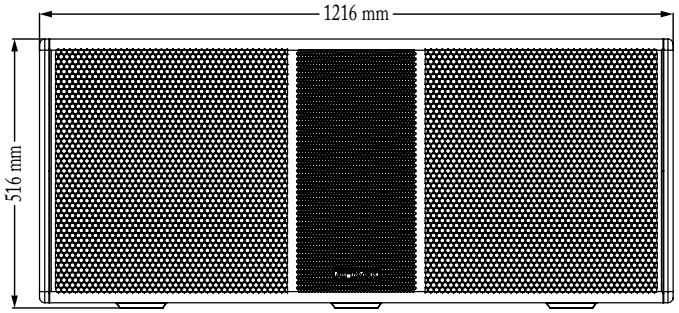

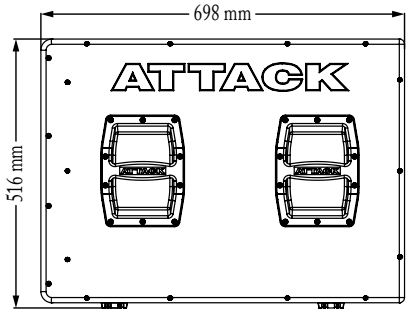

Subwoofer de ampla potência, amplificado e de elevado desempenho. Foi projetado para sonorização de médias áreas com excelente performance e excepcional cobertura. O headroom estendido, a operação contínua com níveis de pressão superiores e a grande capacidade de informação transiente com mínima distorção, fazem do VSS218A a escolha ideal para reprodução de baixas frequências em sistemas de pequeno e médio porte.

O design foi desenvolvido para obter a maior eficiência de cada parte do sistema, resultando em uma caixa capaz de reproduzir baixas frequências sem grande esforço. Os transdutores, os amplificadores, o processamento e a caixa acústica foram projetados como um conjunto único para otimizar a performance e alcançar a extrema potência. Flexibilidade e praticidade na montagem do sistema são garantidas pela utilização de materiais de alto padrão de segurança e resistência mecânica.

O subwoofer VSS218A possui um gabinete eficientemente sintonizado com dois alto-falantes de 18" projetado para excepcional capacidade de excursão, operando de 30 Hz a 120 Hz. Também incorpora um amplificador potente em classe D que proporciona excelente sonoridade. Um limitador dedicado protege e aumenta a vida útil do transdutor em níveis muito elevados de potência e previne situações de operação não lineares.

O sistema de amplificação é montado em um compartimento individual que possibilita a substituição em campo com extrema facilidade. O amplificador é alimentado por uma fonte chaveada com circuito pré-regulador PFC, capaz de fornecer potência constante para o sistema de 100 a 240 VAC.

A caixa acústica é construída com madeira especial resistente a umidade (MadeFibra®) e pintura poliéster garantindo alta durabilidade. Possui proteção frontal com tela em aço, furos sextavados e pintura eletrostática preta texturizada.

Acessórios opcionais para o VSS218A incluem pintura poliéster na cor branca (sob encomenda) e estrutura para transporte EMV-VSS218A.

CARACTERÍSTICAS

- Possibilidade de empilhamento.
- Distorção extremamente baixa e alta claridade sonora.
- Extremo pico de potência com excelente reprodução de transientes.
- Possibilidade de transporte de quatro unidades utilizando o acessório EMV-VSS218A.

APLICAÇÕES

- Sonorização de shows e salas de concerto de pequeno e médio porte.
- Sonorização de centros esportivos, teatros, igrejas e clubes.
- Sonorização de salas de cinema.

Acústica

Range de operação de frequência[1]	30 Hz / 120 Hz
Resposta de frequência[2]	35 Hz / 110 Hz - 6 dB
Resposta de fase	35 Hz (+150º) / 100 Hz (-108º)
Máximo SPL Médio Linear[3]	
Campo Livre	116 dB (Z) @ 1m
Plano ao Terra	122 dB (Z) @ 1m
Máximo SPL de Pico Linear[4]	
Campo Livre	128 dB (Z) @ 1m
Plano ao Terra	134 dB (Z) @ 1m

Cobertura

360º (Uma unidade). Varia conforme quantidade e configuração

Transdutores

Dois alto-falantes de 18" / Impedância nominal 4 Ω / Diâmetro da bobina 4"

Entrada de Áudio

Tipo	Diferencial, eletronicamente balanceada
Conectores	XLR Fêmea de entrada e XLR Macho Loop Thru
Impedância de entrada	10 kΩ Unbal e 20 kΩ Bal
Conexão	Pino 2: sinal +/Pino 3: sinal -/Pino 1: terra (earth ground)
CMRR	>50 dB, tipicamente 70 dB (50 Hz - 500 Hz)
Sensibilidade nominal de entrada	+4 dBu (1,23 Vrms - 1,74 Vp) constante. É tipicamente o início de limitação do sinal com ruído ou música
Máximo nível de entrada	+20 dBu

Amplificadores

Tipo	Classe D
THD - IMD	<0,1%

Alimentação AC

Tipo de fonte	Pré-regulador PFC e Conversor Half-Bridge
Conectores	IP65-3P com Looping Output, NBR14.136-20A Output
Range de operação segura	100 - 240 VAC rms, mínima tensão de partida 100 VAC rms
Consumo de corrente em repouso (mA rms)(Standby)	300 mA @ 100 Vac / 270 mA @ 127 Vac / 200 mA @ 220 Vac
Máximo consumo constante de corrente por longos períodos (A rms)(>10seg)[5]	4,0 A @ 100 Vac / 3,5 A @ 127 Vac / 2,0 A @ 220 Vac

Informações Gerais

Indicadores	Led Power / Led Signal / Led Limiter / Led CSD
Proteções	Sobretensão, subtensão, curto-circuito, temperatura, DC, limiter, audio starting fader
Ventilação	Microventilador silencioso com controle de velocidade em função da temperatura

NOTAS

[1] Máxima extensão de operação de frequência recomendada. O resultado da medição da resposta em frequência pode ser influenciado pelas condições acústicas do local.

[2] Medido com resolução de frequência de 1/3 de oitava em câmara semi-anecóica a quatro metros de distância. Resposta de frequência com variação máxima de ±3dB.

[3] Medido com sinal de ruído rosa (FC=12dB), SPL médio linear mantido por mínimo de uma hora, microfone no eixo.
O valor de SPL médio (medido com curva de ponderação Z) em campo livre é utilizado no arquivo GLL para uso em predição nos softwares Ease Focus e Ease.

[4] Medido com sinal de ruído rosa (FC=12dB), SPL de pico linear mantido por mínimo de uma hora, microfone no eixo.

[5] O cabo de alimentação AC deve ter bitola compatível com a capacidade de transmissão de corrente exigida pela caixa no regime de consumo constante de corrente, sob pena de não entregar para os transdutores a potência especificada. Valor máximo de corrente medido com sinal de ruído rosa (FC=12dB).

CARACTERÍSTICAS ACÚSTICAS

Resposta de Frequência e Fase

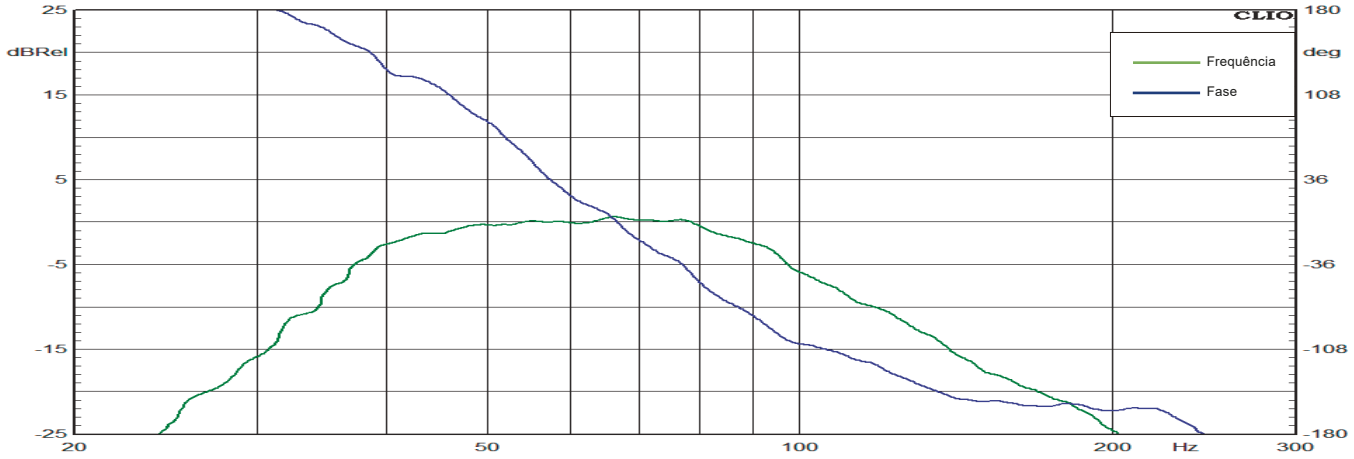

Medida em câmara semi-anecóica, no eixo e resolução de 1/3 de oitava

Diagrama Polar

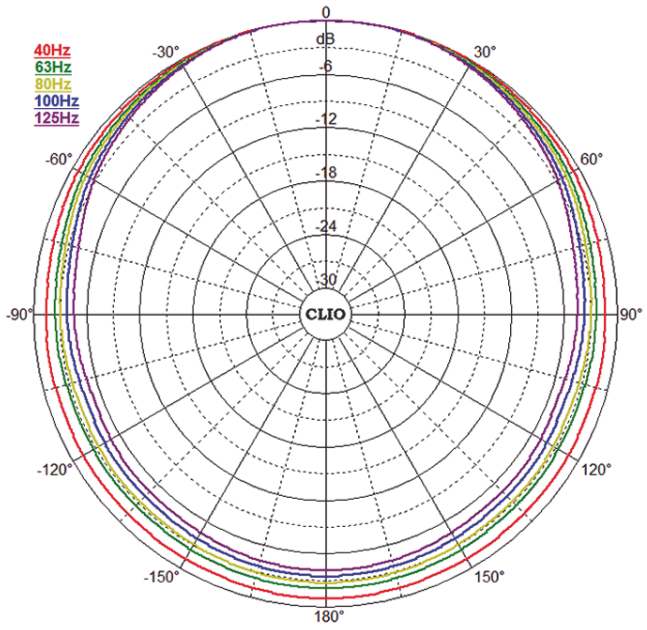

Medida em câmara semi-anecóica, no eixo e resolução de 1/3 de oitava

ATTACK AUDIO SYSTEM
HEARTHEDIFFERENCE
Attack do Brasil Indústria e Comércio de Aparelhos de Som LTDA.
Fone: (43) 2102 0100
www.attack.com.br
attack@attack.com.br

No intuito da melhoria de nossos produtos, as características contidas nesta ficha de dados técnicos poderão ser alteradas sem prévio aviso.